ŁAWKI I SIEDZISKA

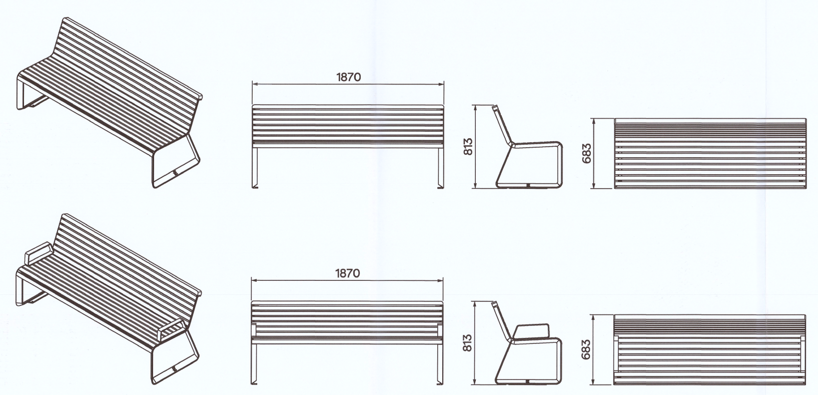
1870
813
683
1870
813
683

SIEDZISKA WOKÓŁ DRZEW

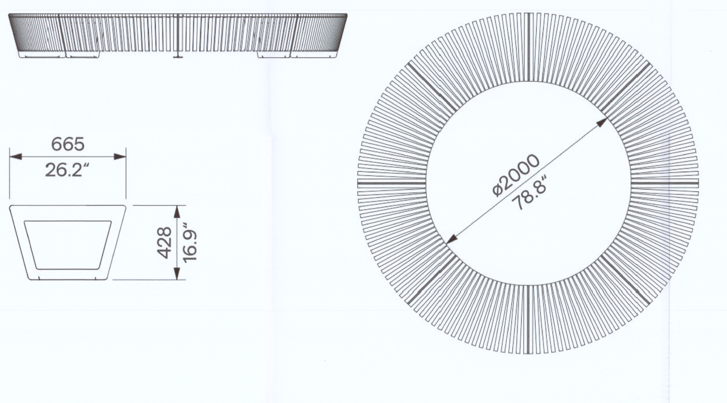
665
26.2"
428
16.9"
⌀2000
78.8"

LEŻAKI

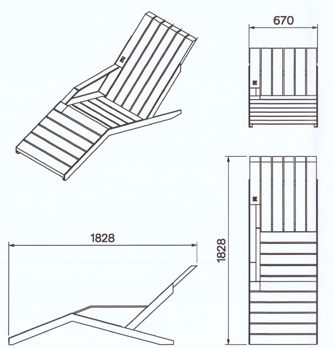
670
1828
1828

KOSZE NA ŚMIECI

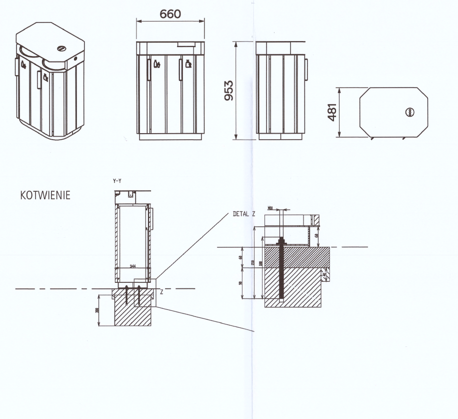
660
953
481
KOTWIENIE
Y-Y
344
300
Z
DETAL Z
M10
60
60
210
180
90
40

MAŁA TABLICA
INFORMACYJNA

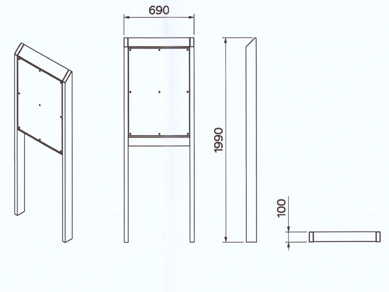
690
1990
100

DUŻA TABLICA
INFORMACYJNA

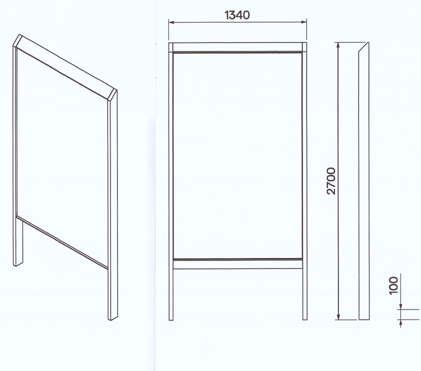
1340
2700
100

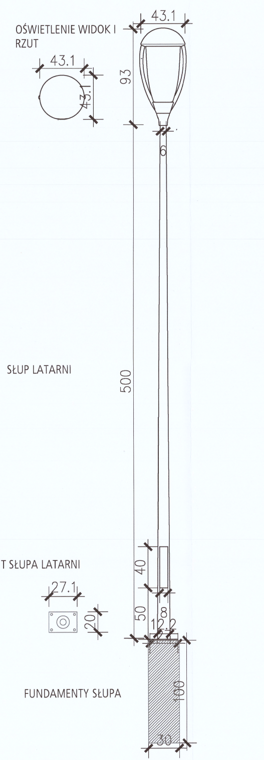
OŚWIETLENIE WIDOK I
RZUT
43.1
43.1
43.1
93
6
SŁUP LATARNI
500
RZUT SŁUPA LATARNI
27.1
20
40
50
8
12.2
FUNDAMENTY SŁUPA
100
30

PROJEKT BUDOWY
ŚCIEŻKI UZDROWISKOWEJ / RUCHOWEJ
ORAZ URZĄDZENIA NABRZEŻA JEZIORA ILIŃSK
W MIŁOMŁYNIE

DZIAŁKI (FRAGMENT DZIAŁEK) NR.ID. 281507_4.0001.**922/2**,
281507_4.0001.**3160/4**, 281507_5.0016.**3160/3**,
ORAZ FRAGMENT DZIAŁKI ID. 281507_4.0001.**906**

ETAP 2 PROJEKT BUDOWLANY

INVESTOR **Gmina Miłomłyn**
ul. Twarda 12; 14-140 Miłomłyn

ARTUR CEBULA
ANNA KUNKEL
ARCHITEKCI
SOWIA WOLA FOLWARCZNA, UL. RYSIA 13; 05-152 CZOSNÓW

AUTORZY

MAŁA ARCHITEKTURA / ZAGOSPODAROWANIE TERENU

ADAPTACJA ROJEKTU	mgr inż. arch. Artur Cebula UPRAWNIENIA BUDOWLANE DO PROJEKTOWANIA BEZ OGRANICZEŃ W SPECJALNOŚCI ARCHITEKTONICZNEJ NR: 131/SWOKK/2011
SPRAW DZENIE	mgr inż. arch. Ewa Maria Rusak UPRAWNIENIA BUDOWLANE DO PROJEKTOWANIA BEZ OGRANICZEŃ W SPECJALNOŚCI ARCHITEKTONICZNEJ NR: 902/Gd/82
OPRACO WANIE	inż. arch. Aleksandra Krakowiak

OBIEKTY MAŁEJ ARCHITEKTURY
I MASZYNY DO ĆWICZEŃ

SKALA	1:20	A-M01
BRANŻA	ARCHITEKTURA	
DATA	30.12.2025	